Przekrój konstrukcyjny A-A Skala 1:50

Konstrukcja nawierzchni chodnika zgodnie z
ROZPORZADZENIEM MINISTRA TRANSPORTU I GOSPODARKI MORSKIEJ
(Dz. U. Nr 43, poz. 430)

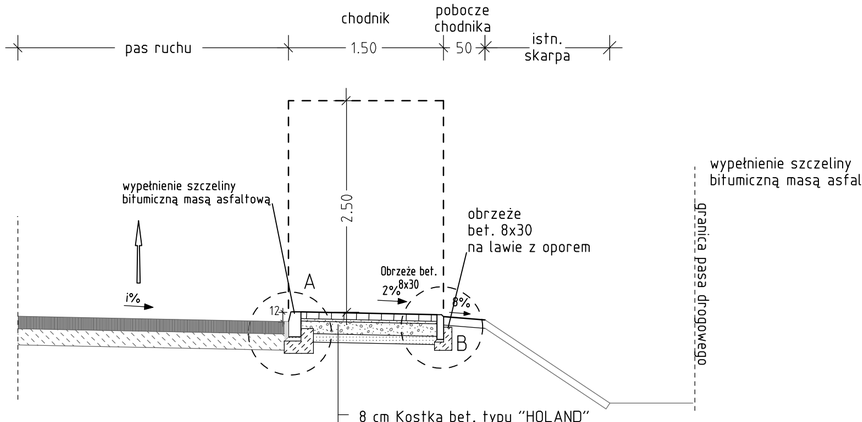

Szczegół A-A
skala 1:20

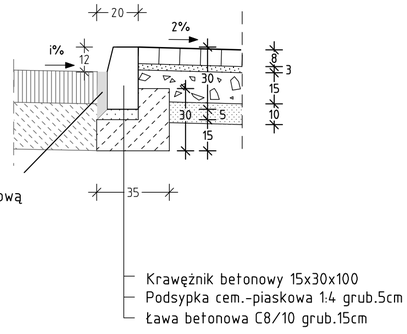

Szczegół dotyczy
km 0+138.00 do km 0+173.00
skala 1:20

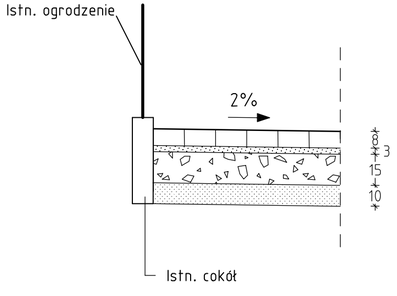

Szczegół B-B
skala 1:20

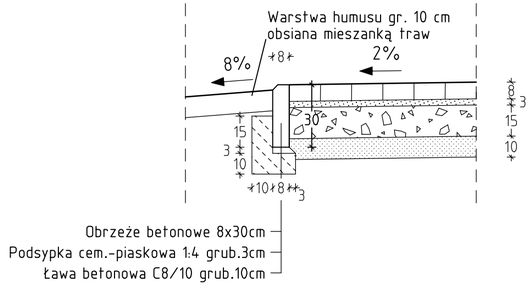

interprojekt
GORZOWSKA INŻYNIERSKA FIRMA KONSULTINGOWA
Spółka z o.o.
Podmiejska 21a
66-400 Gorzów Wlkp.
Telefon (95) 720 86 95
Fax (95) 720 86 96

Inwestor:

ZARZĄD DRÓG POWIATOWYCH
w Międzyrzeczu, ul. Słoneczna 24

Obiekt budowlany:

Remont drogi powiatowej nr 1295F w m. Sokola Dąbrowa

Przekrój normalny A-A			Skala: 1 : 50
Projektant:	mgr inż. Waldemar Cytryna Uprawnienia projektowe w specjalności drogowej nr LUKG/0001/POOD/05	15.07.11 data	..... podpis
Opracował:	inż. Krzysztof Leśnicki	15.07.11 data	..... podpis
Rodzaj opracowania: Projekt wykonawczy	Branża: Drogowa	Nr rys.: 3.1	Strona:

1019_SOK AM RQ_1W.PLT 15.07.11

CADPD/I